ՏԵՍՔԸ ՎԵՐԵՎԻՑ

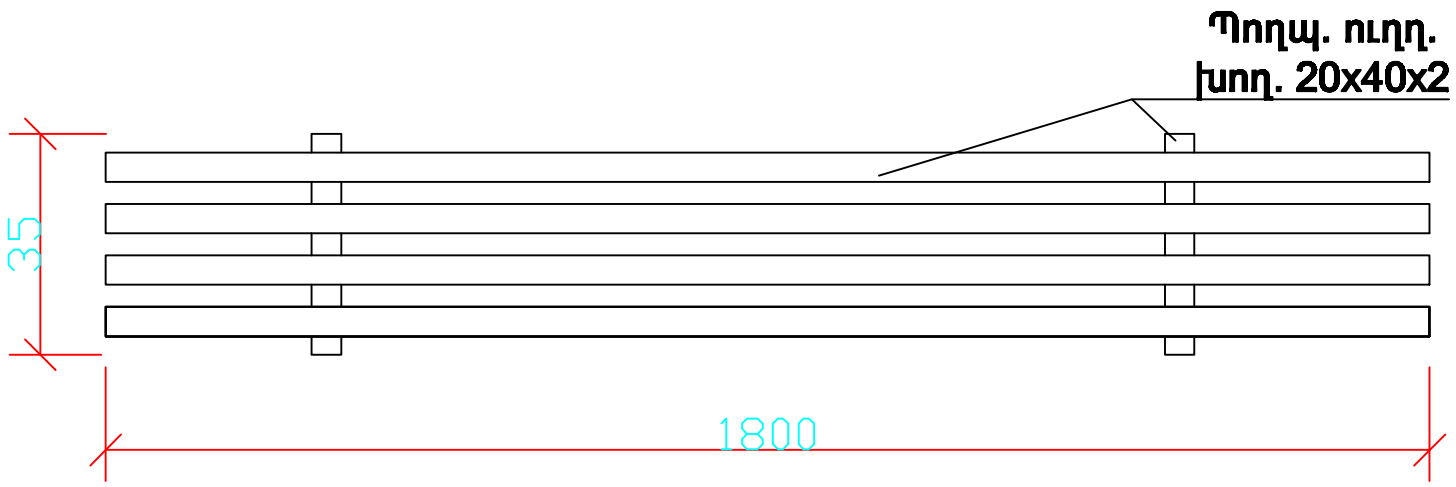

ՏԵՍՔԸ ԿՈՂՔԻՑ

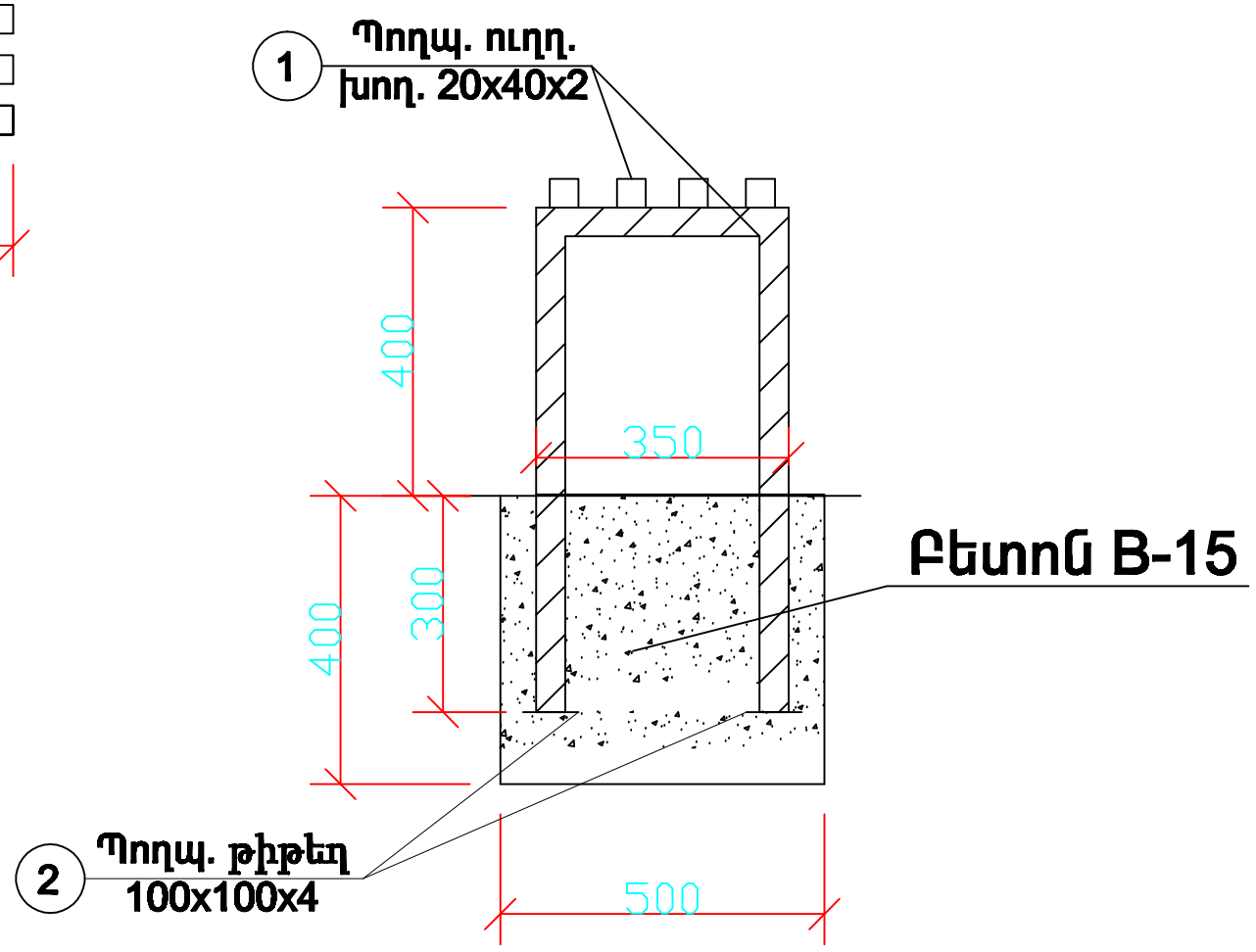

ՄԱՄՆԱԳԻՐ ՄԵԿ ԷԼԵՄԵՆՏԻ ՀԱՄԱՐ				
Հ/Հ	ԱՆՎԱՆՈՒՄ	Քանակ հատ	Միավոր մասսա կգ.	Ծանոթութ. G կգ.
1	40x20x2 ΣL=17000	գծմ		136.50
2	100x100x4	հատ	0.30	1.20

			ԵՔ-ԲԸՀԱՇՁԲ-12/70			
			ք.Երևան, Կենտրոն վարչական շրջան Զավարյան 64 շենքի բակային տարածքի բարեկարգում			
Տնօրեն	Ա. Առաքելյան		Նստարան	Փուլ	Թերթ	Թերթեր
Նախագծող	Է. Մարտիրոսյան			ԱՆ	2	6
			Բարեկարգում	«Արման Առաքելյան Շին» ՍՊԸ		